D-01 参考図

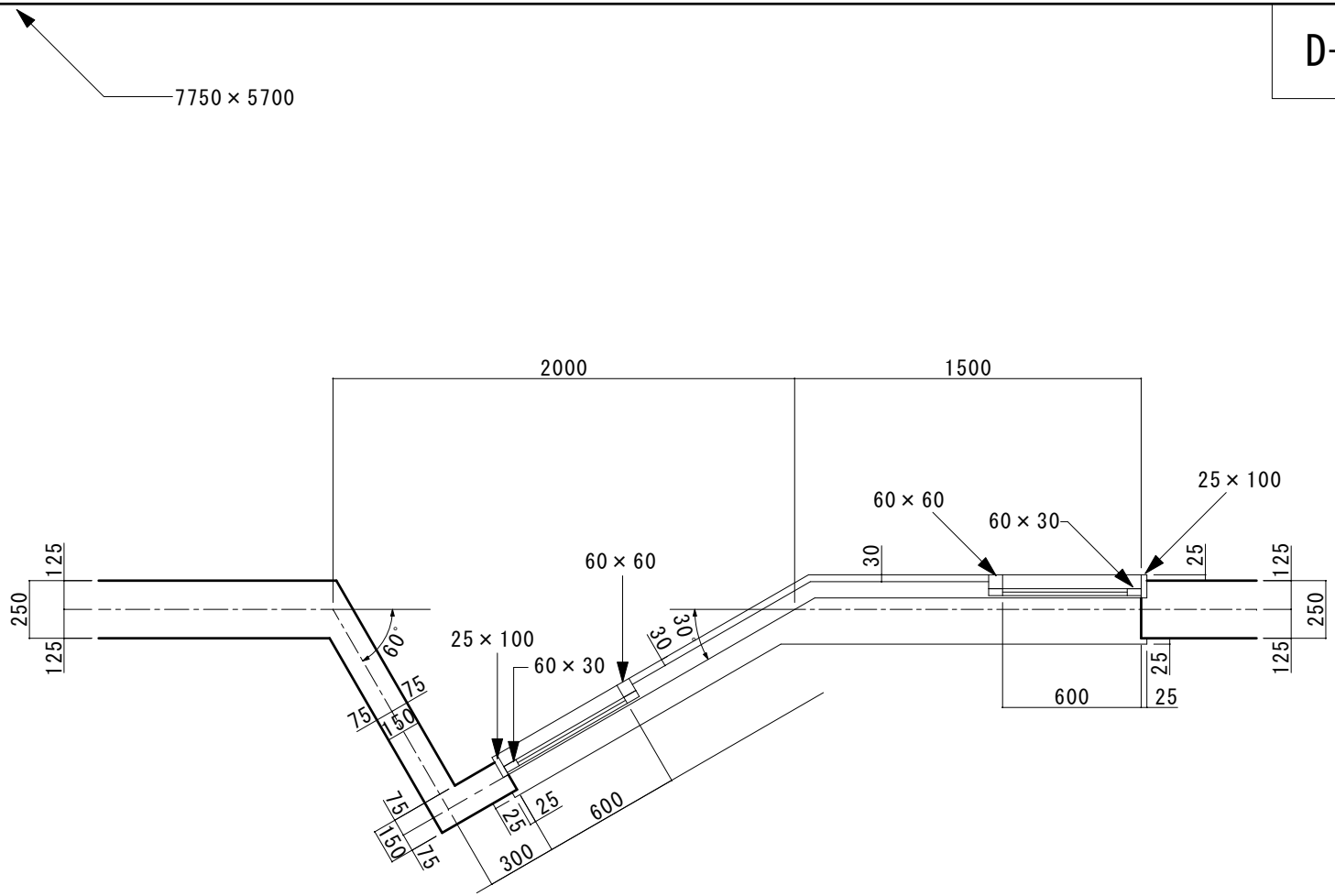

壁と窓(D-01)	S=1/30
1234567　山田 太郎	

D-01 完成図

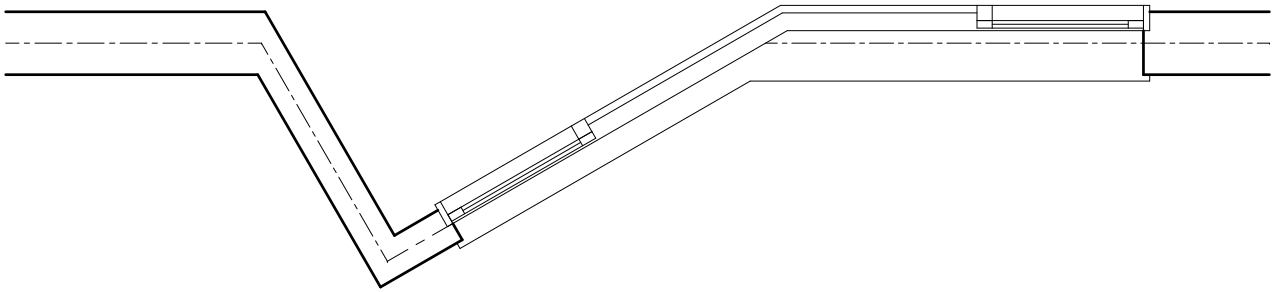

壁と窓(D-01)	S=1/30
1234567　山田 太郎	