A-02 参考図

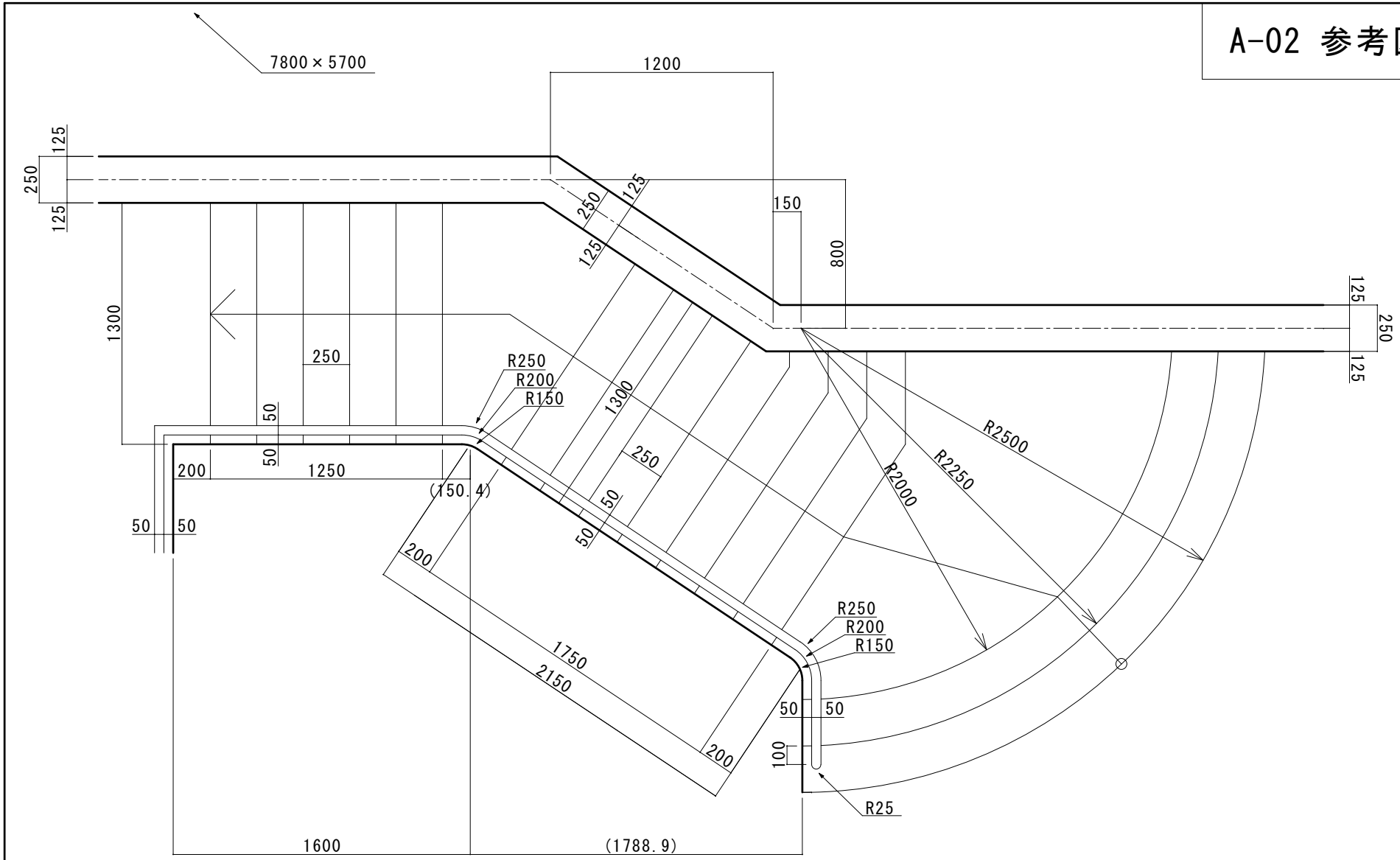

2850		
2100	750	
600 (300 / 300)	階段平面図(A-01)	S=1/30
	1234567　山田 太郎	

A-02 完成図

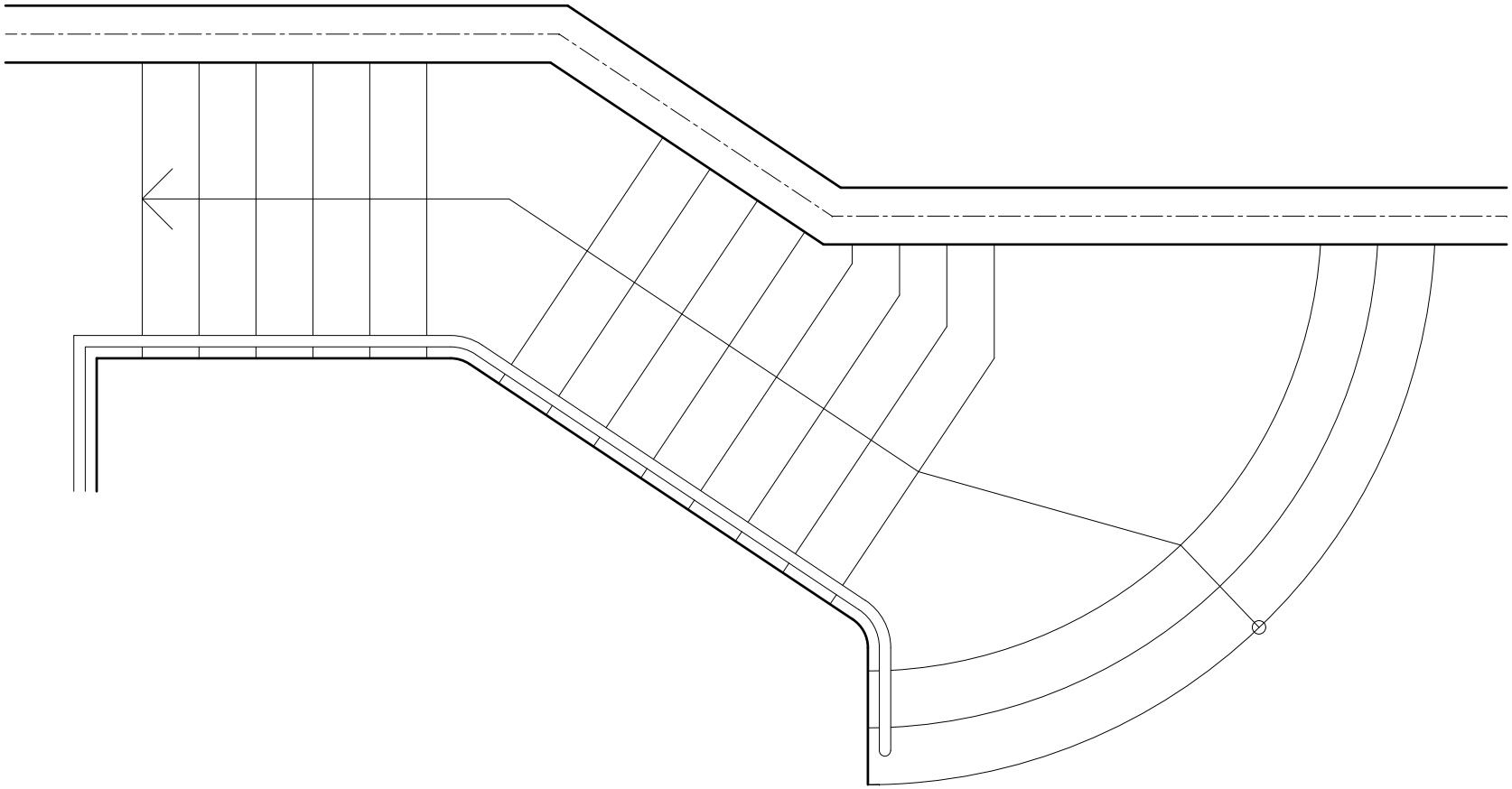

階段平面図(A-01)	S=1/30
1234567　山田 太郎	